План этажа на отм. +0.000

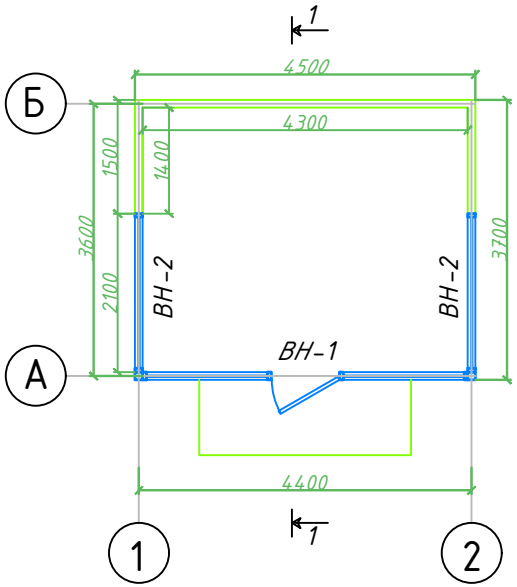

Фасад в осях 1-2

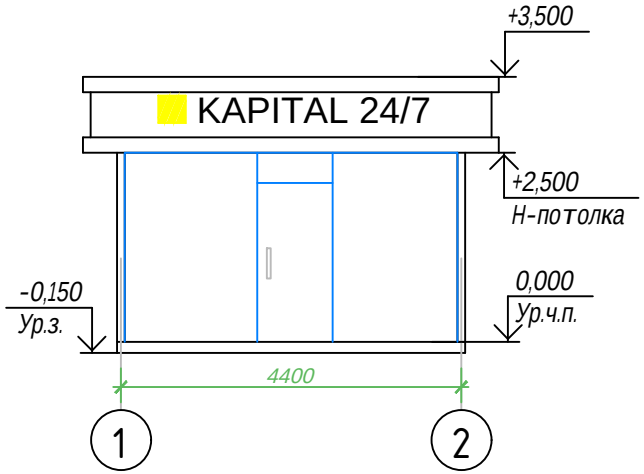

Фасад в осях А-Б

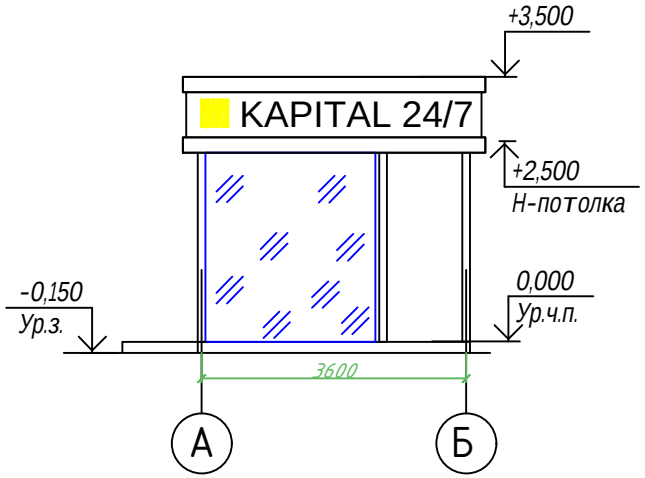

ВН-2 (1шт)

Переплет алюминиевый

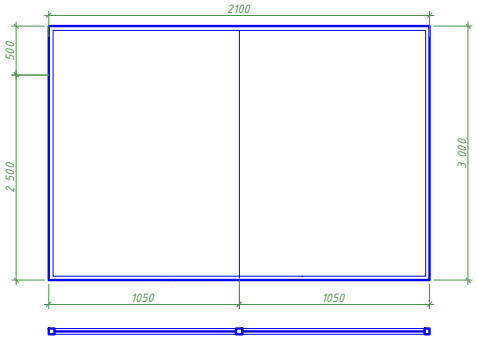

Разрез 1-1

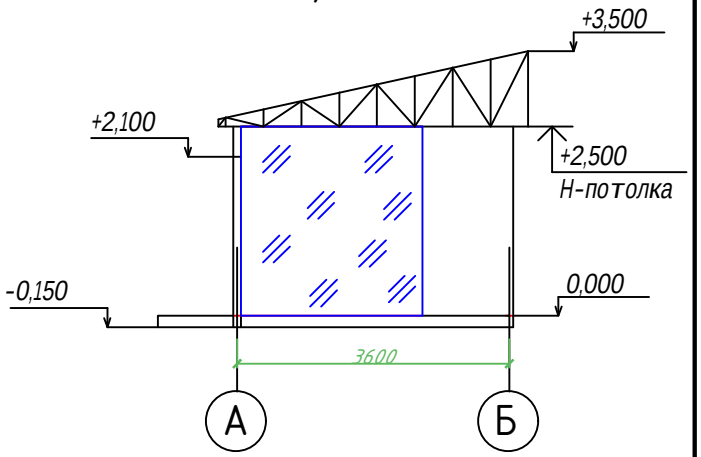

ВН-1 (1шт)

Переплет алюминиевый

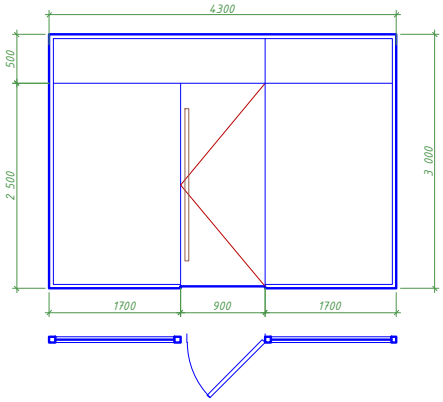

Изм.	Кол. уч.	Лист	№ док.	Подп.	Дата

Строительства пункта самообслуживания (смартофисов 24/7) г. Ташкента

Пункт самообслуживания	Стадия	Лист	Листов
	РП	1	

План на отм. +0.000
Фасад в осях 1-1

Копировал

А4