Kapitalbank. Бухара. Мебелировка

1 этаж

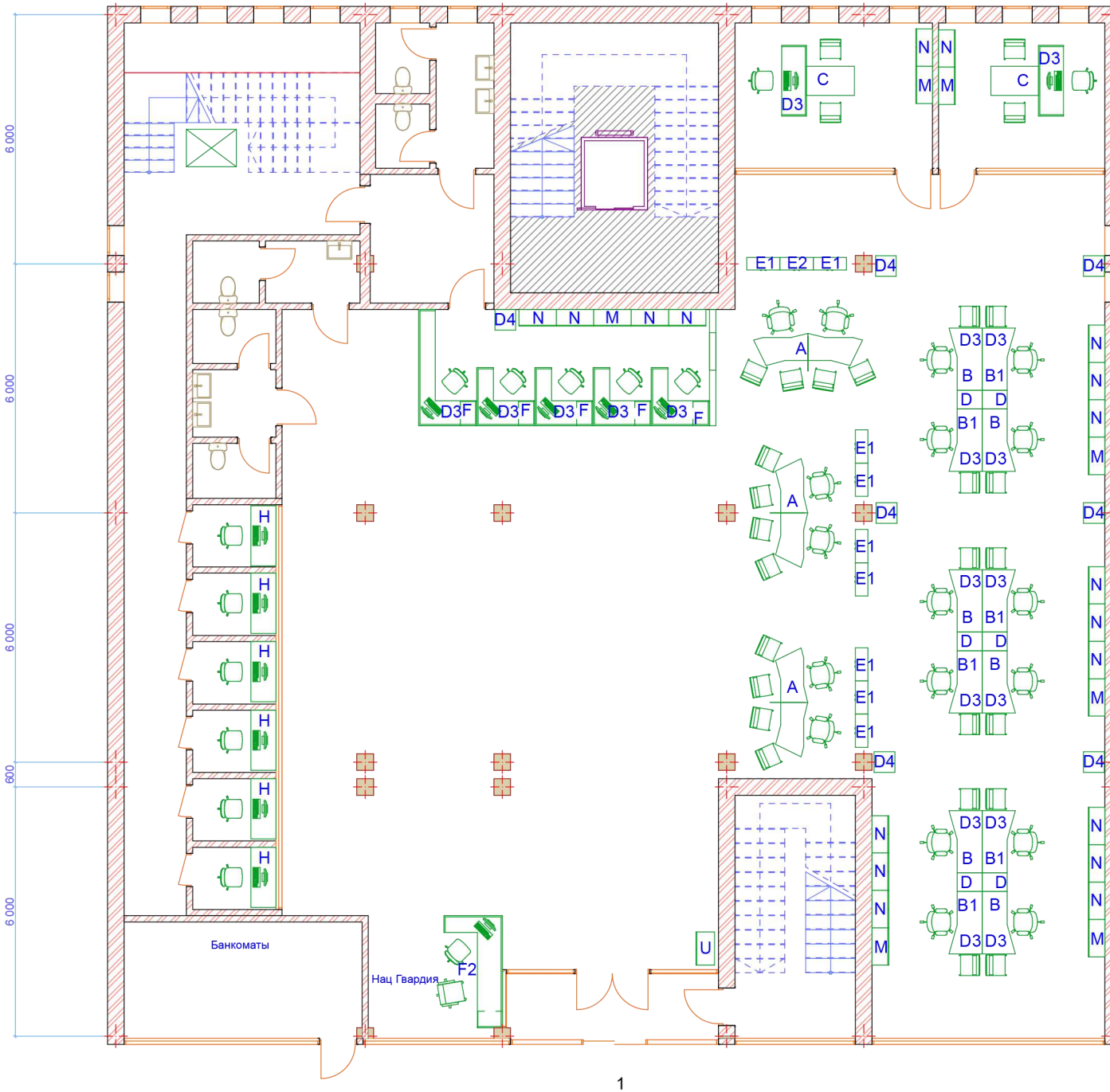

Kapitalbank. Бухара. Мебелировка

2 этаж

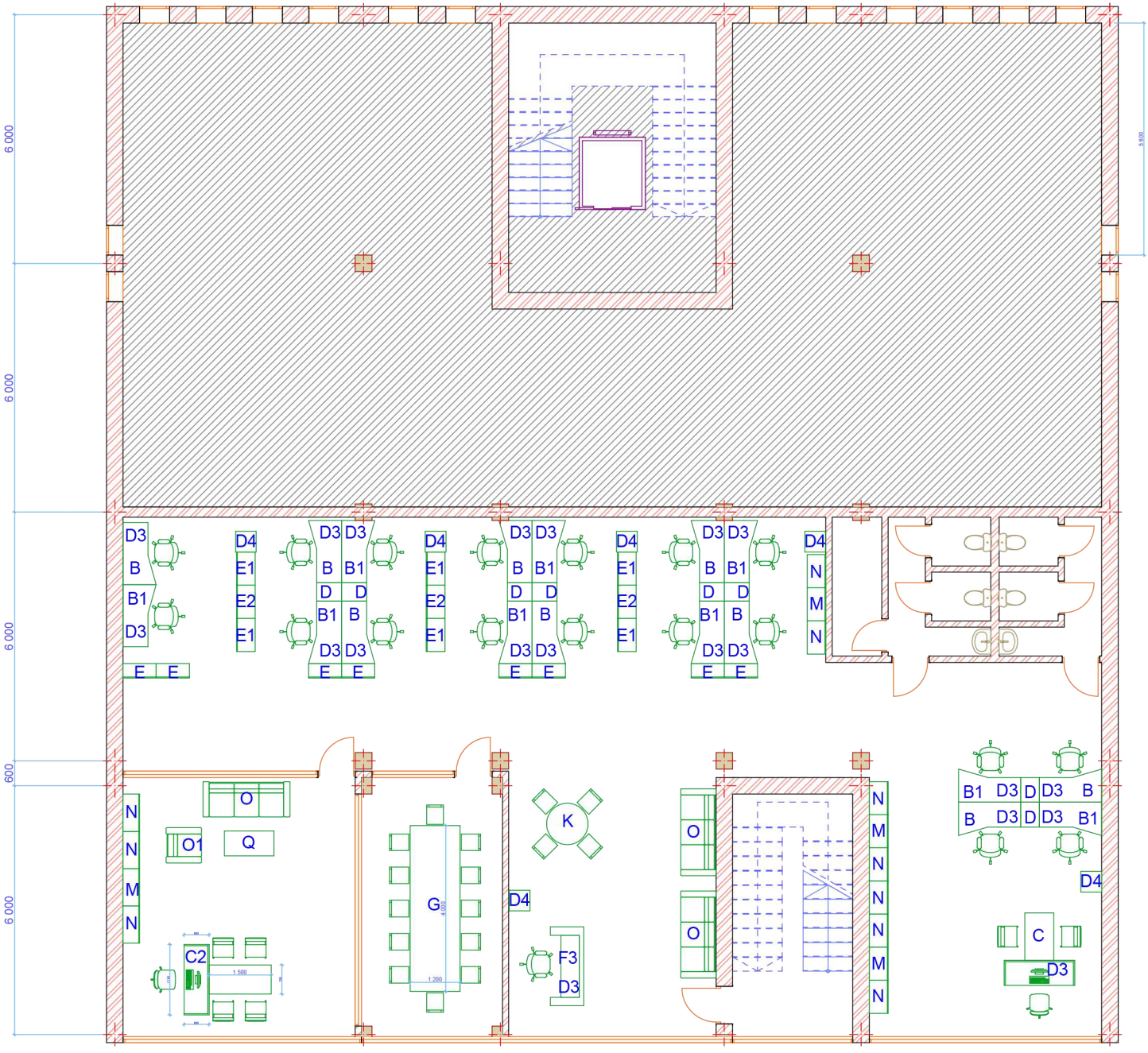

Стол. Тип А

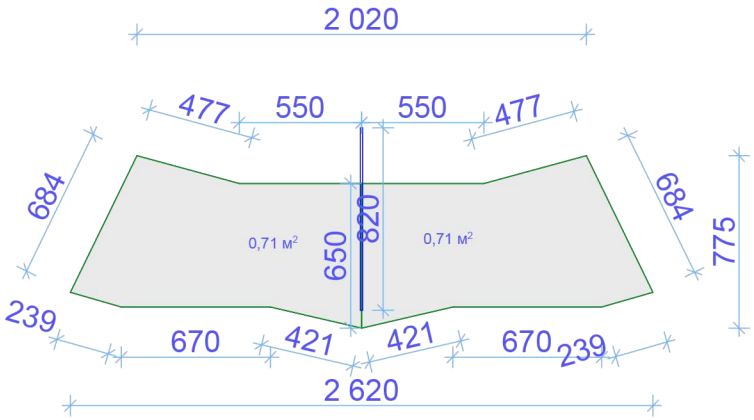

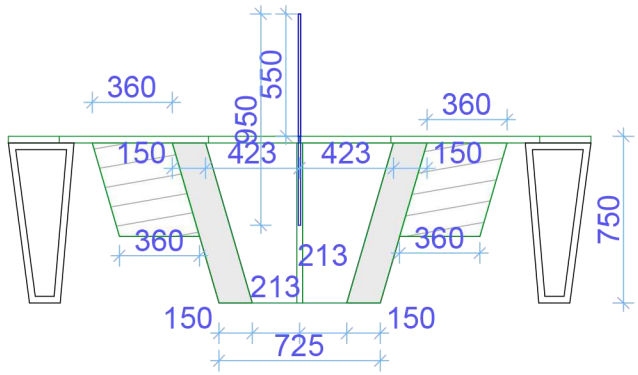

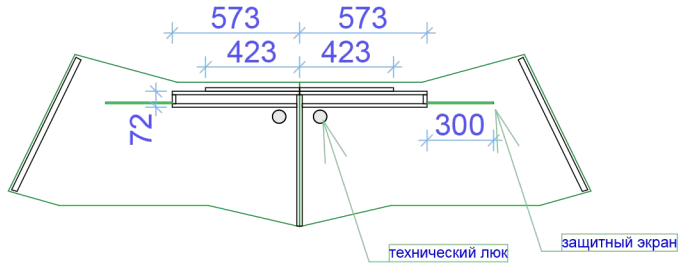

Рабочий стол для обсуживания клиентов банка

Наименование	Техническое описание
Столешница	Ламинированный МДФ толщиной 24 мм (16+8), Кромка 2мм
Центральная стойка	Ламинированный МДФ толщиной 24 мм (16+8), Кромка 2мм
Боковая металлическая стойка	Металлическая труба, 30х40мм, окрашена черной порошковой краской, толщиной не менее 1,2 мм
Передние стойки	Ламинированный МДФ толщиной 16 мм
Защитный экран	Ламинированный МДФ толщиной 8 мм
Технический люк	Технический люк диаметром 60мм с пластиковой заглушкой
Мебельный подпятник	Пластиковый подпятник 4-5мм
Разделительный экран	Разделительный экран межу двух столов, поднят над столешницей на 550мм, изготовлен из ламинированного МДФ толщиной 16мм, с кромкой 2мм

*Цветовая гамма и текстура ламинированного МДФ будет согласовываться после заключения договора

Количество: А - 3шт

Типовой рабочий стол

Стол. Тип В

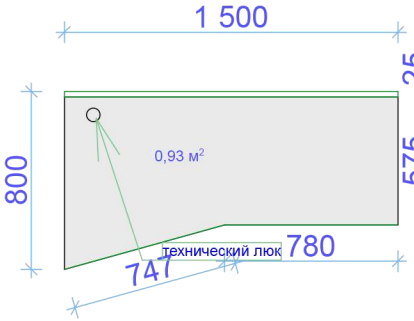

Стол. Тип В-1

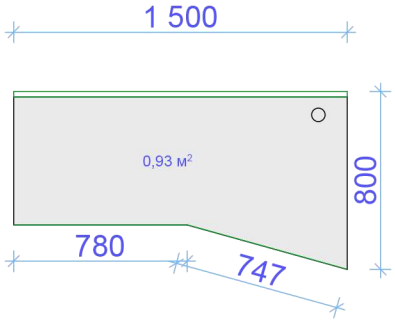

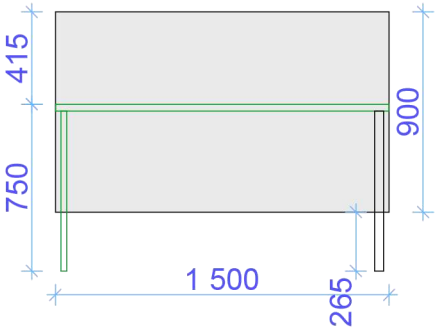

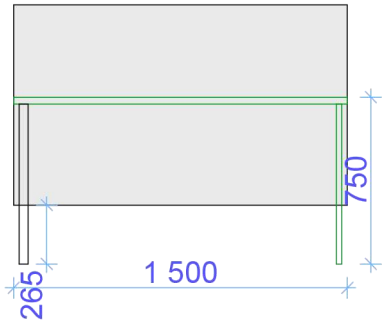

Наименование	Техническое описание
Столешница	Ламинированный МДФ толщиной 24 мм (16+8), Кромка 2мм
Боковая стойка	Ламинированный МДФ толщиной 24 мм (16+8), Кромка 2мм
Боковая металлическая стойка	Металлическая труба, 30х40мм, окрашена черной порошковой краской, толщиной не менее 1,2мм
Задняя панель	Ламинированный МДФ толщиной 16 мм , Кромка 2мм
Мебельный подпятник	Пластиковый подпятник 4-5мм
Технический люк	Технический люк диаметром 60мм с пластиковой заглушкой

*Цветовая гамма и текстура ламинированного МДФ будет согласовываться после заключения договора

Количество: В -15 шт
В1 - 15шт

Шкаф. Тип М

Шкаф. Тип М - для верхней одежды сотрудников

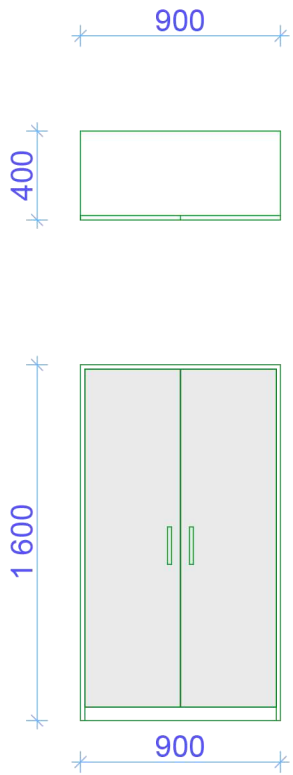

Наименование	Техническое описание
Материал корпуса	Ламинированный МДФ толщиной 24 (16+8) мм, Кромка 2мм
Дверцы	Ламинированный МДФ толщиной 16 мм, Кромка 1мм
Фурнитура	Мебельная прямые ручки открытого типа, черного (матового) цвета
Механизм	Механизм распашного открывания, на петлях, без доводчика
Перекладина	Продольная перекладина для вешалок из металлической трубы диаметров 20мм
Мебельный подпятник	Пластиковый подпятник 4-5мм

*Цветовая гамма и текстура ламинированного МДФ будет согласовываться после заключения договора

Разрез

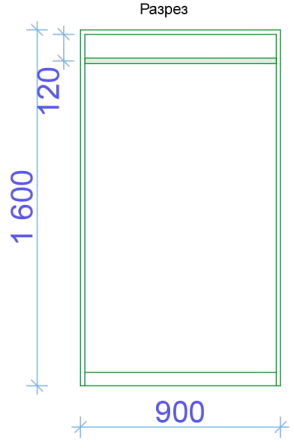

Количество: М - 11шт.

Шкаф. Тип N

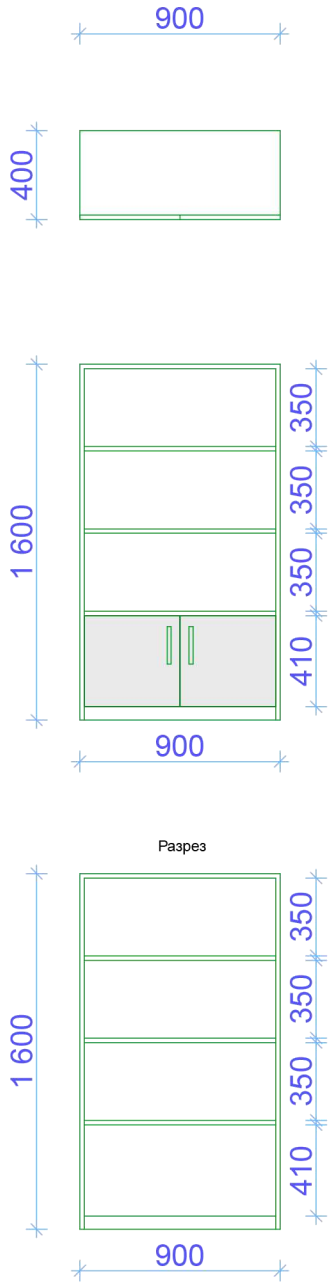

Шкаф. Тип N - для папок и регистров

Наименование	Техническое описание
Материал корпуса	Ламинированный МДФ толщиной 24 (16+8) мм, Кромка 2мм
Дверцы	Ламинированный МДФ толщиной 16 мм, Кромка 1мм
Фурнитура	Мебельная прямые ручки открытого типа, черного (матового) цвета
Механизм	Механизм распашного открывания, на петлях, без доводчика
Мебельный подпятник	Пластиковый подпятник 4-5мм

*Цветовая гамма и текстура ламинированного МДФ будет согласовываться после заключения договора

Количество: N - 28шт.

Стол. Тип Н

Стол для кассы - тип "Н"

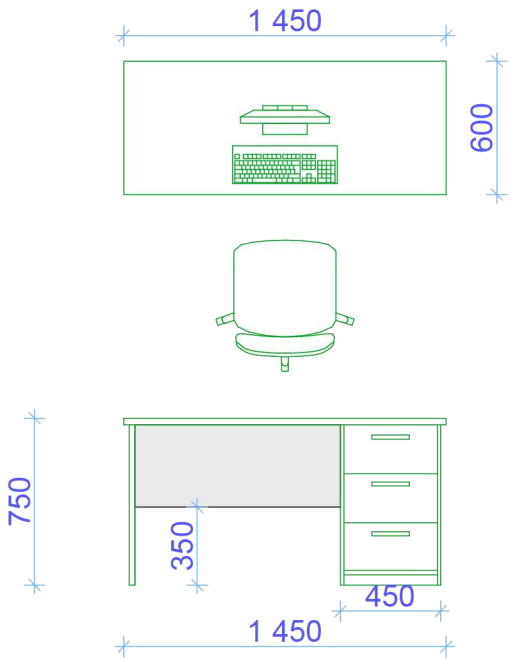

Наименование	Техническое описание
Столешница	Сервый Ламинированный МДФ толщиной 24 мм (16+8), Кромка 2мм
Корпус	Корпус выполнен из серого ламинированного МДФ толщиной 16мм, кромка 2мм
Тумба	Тумба встроенная в стол, выполнена из ламинированного МДФ, серого цвета. 16мм
Механизм	Механизм открывания тумбочек выдвижной, с доводчиками
Фурнитура	Мебельная прямая ручка открытого типа, черного (матового) цвета
Мебельный подпятник	Пластиковый подпятник 4-5мм
Защитная перегородка	Ламинированный МДФ толщиной 16 мм , Кромка 1мм

*Цветовая гамма и текстура ламинированного МДФ будет согласовываться после заключения договора

Количество: Н - 6шт.

Стол. Тип F

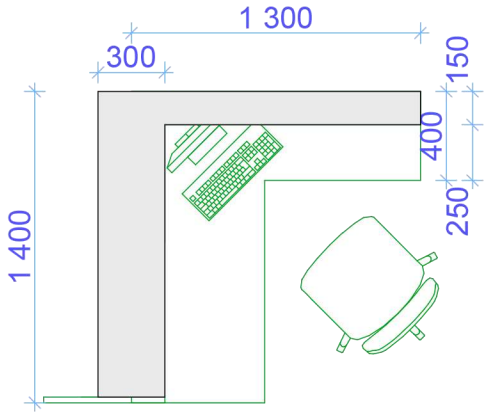

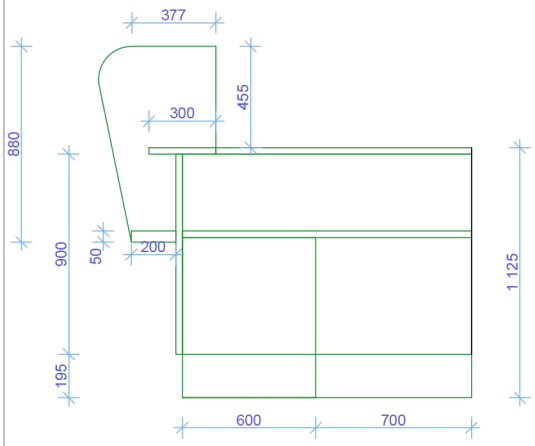

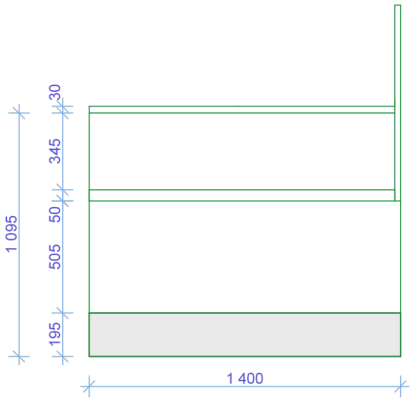

Стол-Стойка обслуживания для клиентов

Наименование	Техническое описание
Столешница	Ламинированный МДФ толщиной 24 мм (16+8), Кромка 2мм
Боковые стойки	Ламинированный МДФ толщиной 16 мм, Кромка 2мм
Экран-перегородка	Ламинированный МДФ толщиной 16 мм, Кромка 2мм
Клиентская стойка	Все части клиентской вспомогательной стойки изготовлены из ламинированного МДФ тощиной 16мм, кромка 2мм, и услены снизу скрытыми уголками
Мебельный подпятник	Пластиковый подпятник 4-5мм
Технический люк	Технический люк диаметром 60мм с пластиковой заглушкой

*Цветовая гамма и текстура ламинированного МДФ будет согласовываться после заключения договора

Количество: F - 5шт.

Тумба. Тип D

Тумба для офисных принадлежностей

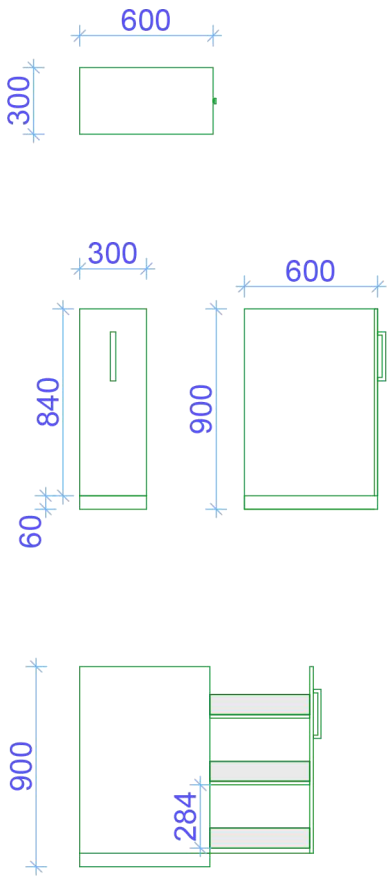

Наименование	Техническое описание
Материал корпуса	Ламинированный МДФ толщиной 16 мм, Кромка 2мм
Боковая стойка	Ламинированный МДФ толщиной 16 мм, Кромка 2мм
Фурнитура	Мебельная прямая ручка открытого типа, черного (матового) цвета
Механизм	Механизм открывания на направляющих (телескопах) GTV/Blum/Samet
Мебельный подпятник	Пластиковый подпятник 4-5мм

*Цветовая гамма и текстура ламинированного МДФ будет согласовываться после заключения договора

Количество: D - 14шт.

Тумба. Тип D3

Тумба для офисных принадлежностей

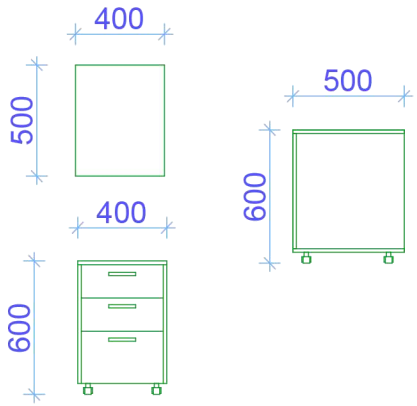

Наименование	Техническое описание
Материал корпуса	Ламинированный МДФ толщиной 16 мм, Кромка 2мм
Боковая стойка	Ламинированный МДФ толщиной 16 мм, Кромка 2мм
Фурнитура	Мебельная прямая ручка открытого типа, черного (матового) цвета
Механизм	Механизм открывания на направляющих (телескопах) GTV/Blum/Samet
Колесики (D3)	Пластиковые колёса
Мебельный подпятник (D4)	Пластиковый подпятник 4-5мм

Тумба. Тип D4

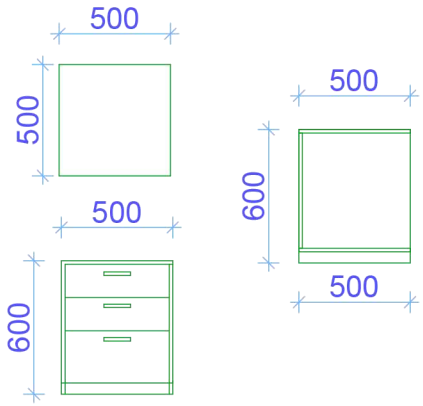

*Цветовая гамма и текстура ламинированного МДФ будет согласовываться после заключения договора

Количество: D3 - 39шт
D4 - 12шт

Стол руководителя

Стол. Тип С

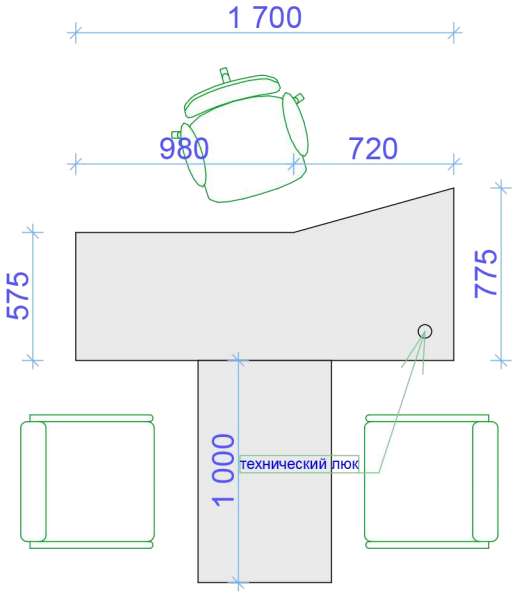

Наименование	Техническое описание
Столешница	Ламинированный МДФ толщиной 24 мм (16+8), Кромка 2мм
Боковая стойка	Ламинированный МДФ толщиной 24 мм (16+8), Кромка 2мм
Боковая металлическая стойка	Металлическая труба прямоугольного сечения 30х40мм, окрашена черной порошковой краской,толщиной не менее 1,2мм
Пристолье	Ламинированный МДФ толщиной 24 мм (16+8), Кромка 2мм
Металлическая стойка пристолья	Металлическая труба прямоугольного сечения 30х40мм, окрашена черной порошковой краской.
Мебельный подпятник	Пластиковый подпятник 4-5мм
Защитная перегородка	Ламинированный МДФ толщиной 16 мм , Кромка 2мм
Технический люк	Технический люк диаметром 60мм с пластиковой заглушкой

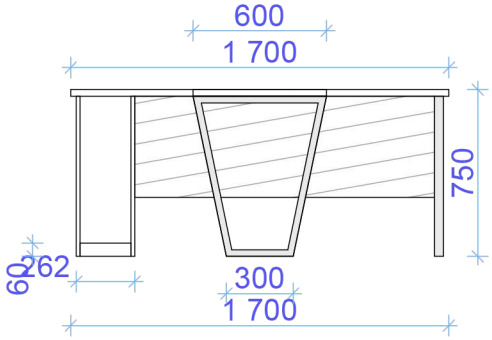

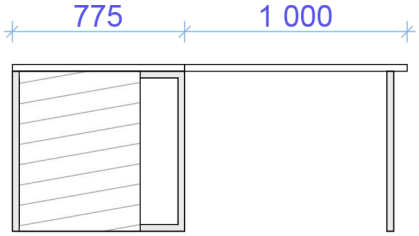

*Цветовая гамма и текстура ламинированного МДФ будет согласовываться после заключения договора

Количество: С - 3шт

Стол. Тип U

Стойка

Наименование	Техническое описание
Материал корпуса	Ламинированный МДФ толщиной 16 мм, Кромка 2мм
Боковая стойка	Ламинированный МДФ толщиной 16 мм, Кромка 2мм
Мебельный подпятник	Пластиковый подпятник 4-5мм

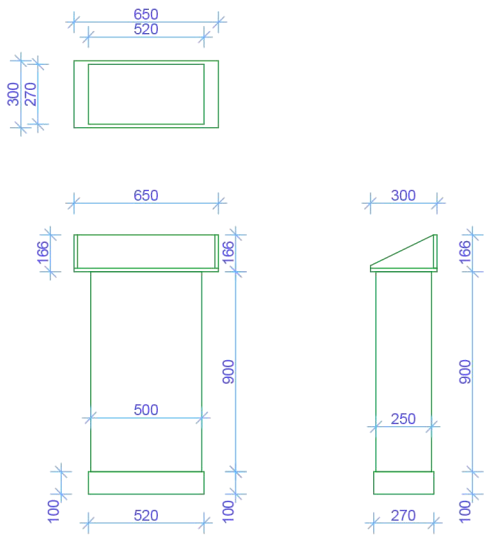

Количество: U - 1шт.

Стол. Тип F2

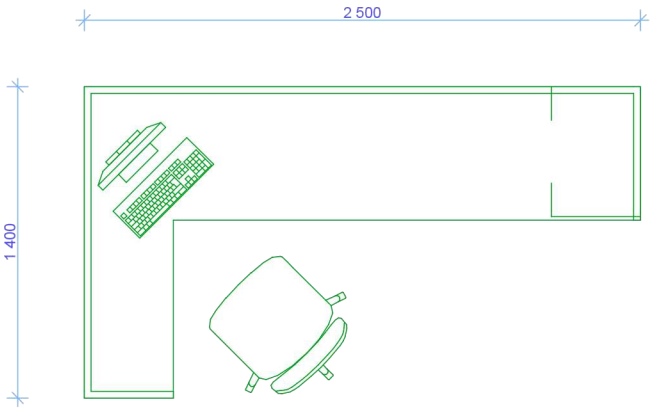

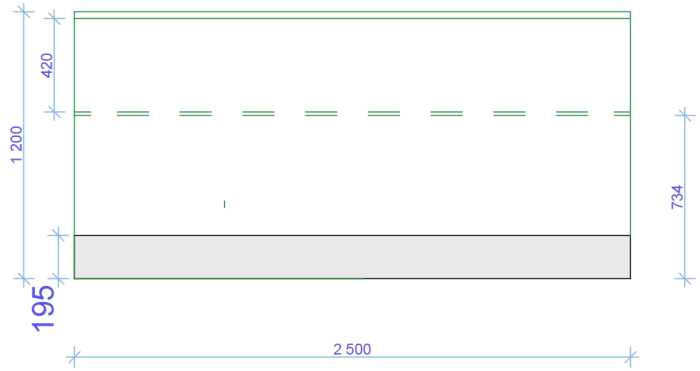

Стойка для нацгвардии

Наименование	Техническое описание
Столешница	Ламинированный МДФ толщиной 24 мм (16+8), Кромка 2мм
Боковые стойки	Ламинированный МДФ толщиной 16 мм, Кромка 2мм
Мебельный подпятник	Пластиковый подпятник 4-5мм
Технический люк	Технический люк диаметром 60мм с пластиковой заглушкой

*Цветовая гамма и текстура ламинированного МДФ будет согласовываться после заключения договора

Количество: F2 - 1шт.

Шкаф для папок и регистров

Шкаф. Тип Е

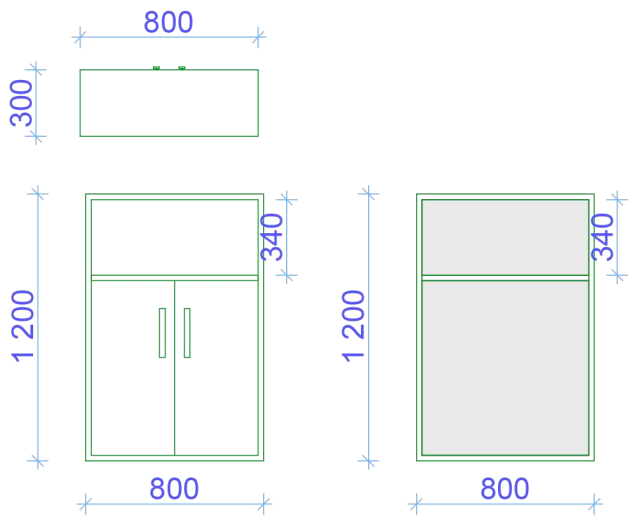

Разрез

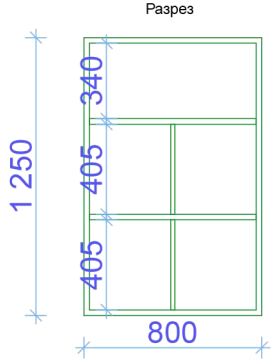

Наименование	Техническое описание
Материал корпуса	Ламинированный МДФ толщиной 24 (16+8) мм, Кромка 2мм
Полки, перекладины	Ламинированный МДФ толщиной 16 мм, Кромка 1мм
Фурнитура	Мебельная прямая ручка открытого типа, черного (матового) цвета
Механизм	Механизм распашного открывания на петлях без доводчика
Мебельный подпятник	Пластиковый подпятник 4-5мм

*данный шкаф имеет доступ с обеих сторон.
Верхняя полка открытая находится с одной стороны,
а две распашные дверцы находятся на другой стороне.

*Цветовая гамма и текстура ламинированного
МДФ будет согласовываться после заключения договора

Количество: Е - 8 шт.

Шкаф для папок и регистров

Шкаф. Тип Е1

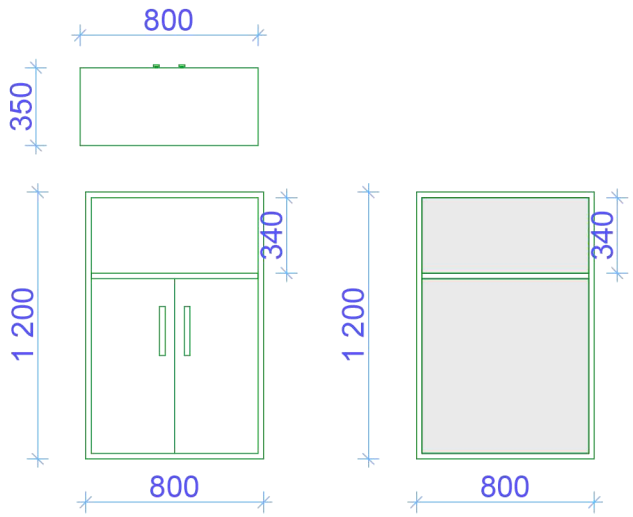

Разрез

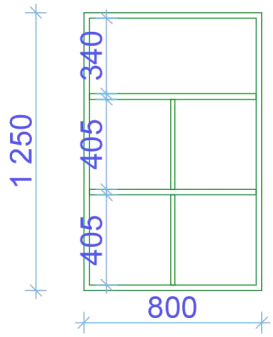

Наименование	Техническое описание
Материал корпуса	Ламинированный МДФ толщиной 24 (16+8) мм, Кромка 2мм
Полки, перекладины	Ламинированный МДФ толщиной 16 мм, Кромка 1мм
Фурнитура	Мебельная прямая ручка открытого типа, черного (матового) цвета
Механизм	Механизм распашного открывания на петлях без доводчика
Мебельный подпятник	Пластиковый подпятник 4-5мм

*Цветовая гамма и текстура ламинированного МДФ будет согласовываться после заключения договора

Количество: Е1 - 15шт.

Шкаф. Тип Е2

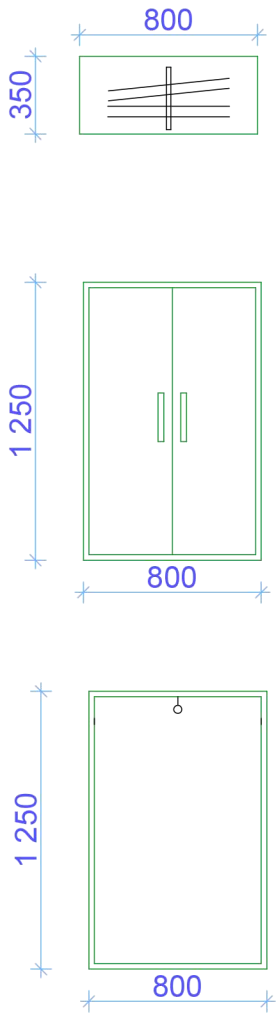

Шкаф для верхней одежды сотрудников

Наименование	Техническое описание
Материал корпуса	Ламинированный МДФ толщиной 24 (16+8) мм, Кромка 2мм
Дверцы	Ламинированный МДФ толщиной 16 мм, Кромка 1мм
Фурнитура	Мебельная прямая ручка открытого типа, черного (матового) цвета
Механизм	Механизм распашного открывания на петлях, без доводчика
Перекладина	Поперечная перекладина для вешалок из металлической трубы диаметров 20мм
Мебельный подпятник	Пластиковый подпятник 4-5мм

*Цветовая гамма и текстура ламинированного МДФ будет согласовываться после заключения договора

Количество: Е2 - 4шт.

Стол. Тип К

Круглый стол для перговоров с клиентами

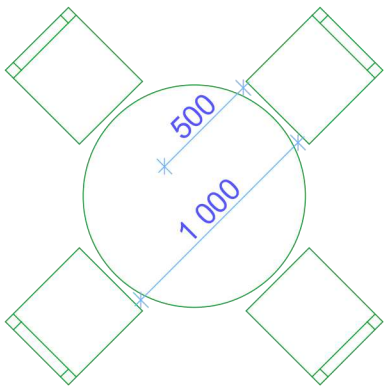

Наименование	Техническое описание
Столешница	Ламинированный МДФ толщиной 24 мм (16+8), Кромка 2мм
Металлические стойки	Металлическая труба, 30х40мм, окрашена черной порошковой краской, толщиной не менее 1,2мм
Мебельный подпятник	Пластиковый подпятник 4-5мм

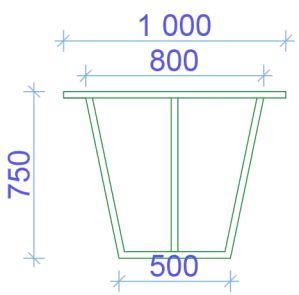

*Цветовая гамма и текстура ламинированного МДФ будет согласовываться после заключения договора

Количество: К - 1шт.

Стол. Тип G

Стол для совещаний

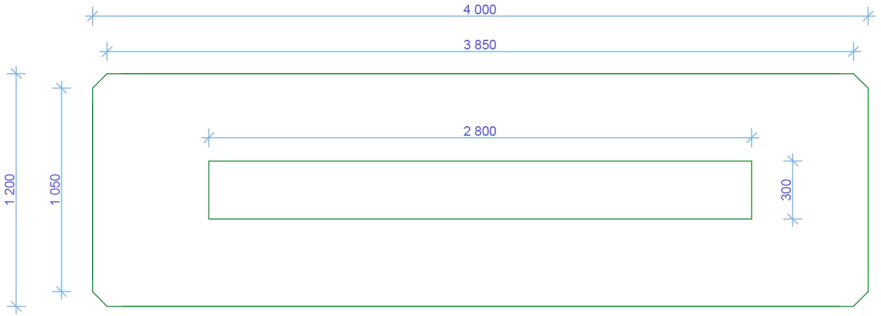

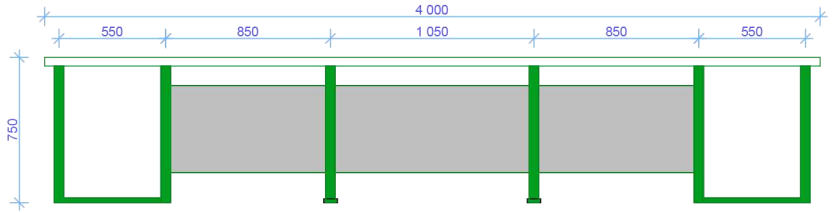

Наименование	Техническое описание
Столешница	Сервый Ламинированный МДФ толщиной 24 мм (16+8), Кромка 2мм
Центральная часть слолешницы	Черный Ламинированный МДФ толщиной 24 мм (16+8), Кромка 2мм
Металлические стойки	Металлическая труба прямоугольного сечения 30х40мм, окрашена черной порошковой краской, толщиной не менее 1,2мм
Мебельный подпятник	Пластиковый подпятник 4-5мм
Защитная перегородка	Ламинированный МДФ толщиной 16 мм , Кромка 2мм
Прочее	Столешница приподнята над металлическим каркасом на 20мм

*Цветовая гамма и текстура ламинированного МДФ будет согласовываться после заключения договора

Количество: G - 1шт.

Диван. Тип О

Трехместный диван для клиентов

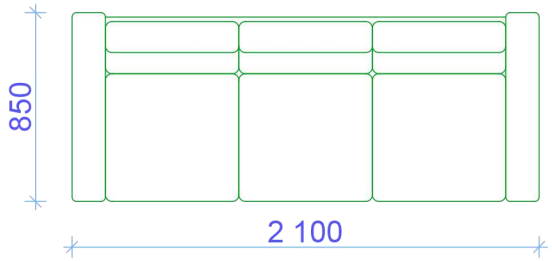

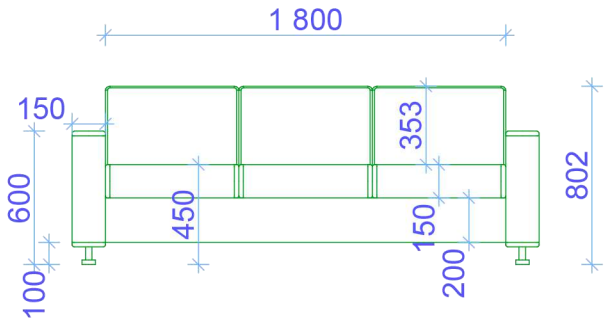

Наименование	Техническое описание
Конструктивные материалы	Фанера шлифованная, шлифованный ДСП
Наполнители	Пенополиуретан, синтепон
Сиденья и спинки	Подушки сиденья и спинки несъемные
Комплектующие	Комплектуется оригинальными металлическими опорами из полированной нержавеющей стали Н=130 мм
Обивочные материалы	Эко-Кожа
Цвет	Черный

*Цветовая гамма и текстура ламинированного МДФ будет согласовываться после заключения договора

Количество: О - 3шт.

Кресло. Тип О1

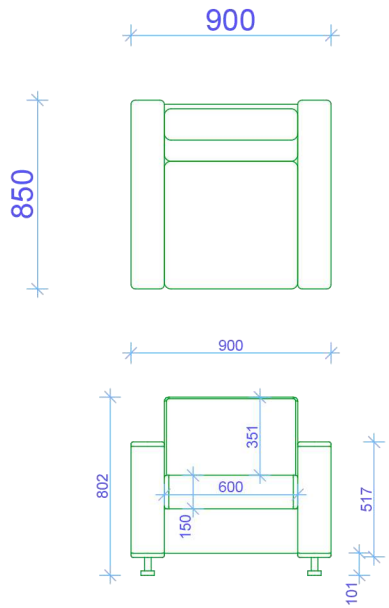

Кресло

Наименование	Техническое описание
Конструктивные материалы	Фанера шлифованная, шлифованный ДСП
Наполнители	Пенополиуретан, синтепон
Сиденья и спинки	Подушки сиденья и спинки несъемные
Комплектующие	Комплектуется оригинальными металлическими опорами из полированной нержавеющей стали Н=130 мм
Обивочные материалы	Эко-Кожа
Цвет	Черный

*Цветовая гамма и текстура ламинированного МДФ будет согласовываться после заключения договора

Количество: О1 - 1шт.

Журнальный столик тип Q

Стол журнальный для зоны ожидания

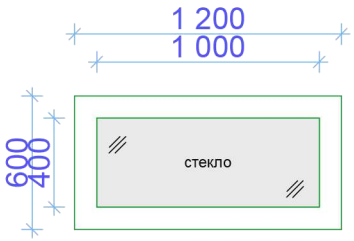

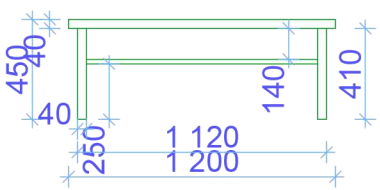

Наименование	Техническое описание
Столешница	Ламинированный МДФ толщиной 40 мм , Кромка 2мм
Центральная часть слолешницы	Стекло тонированное, закалённое толщиной минимум 9мм
Ножки стола	Ламинированный МДФ толщиной 40 мм ,
Мебельный подпятник	Пластиковый подпятник 4-5мм
Нижняя полка	Ламинированный МДФ толщиной 16 мм , Кромка 2мм

*Цветовая гамма и текстура ламинированного МДФ будет согласовываться после заключения договора

Количество: Q - 1шт.

Стол. Тип F3

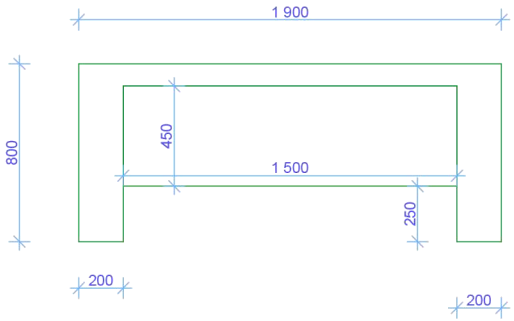

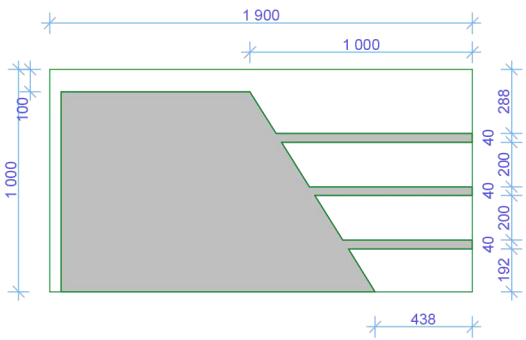

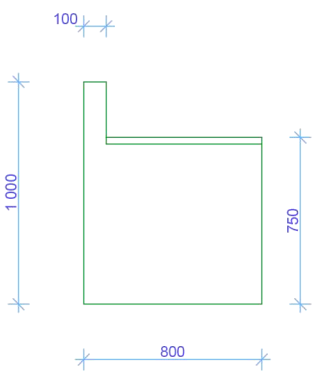

Стол-Стойка обслуживания для клиентов

Наименование	Техническое описание
Столешница	Ламинированный МДФ толщиной 24 мм (16+8), Кромка 2мм
Боковые стойки	Ламинированный МДФ толщиной 16 мм, Кромка 2мм
Экран-перегородка	Ламинированный МДФ толщиной 16 мм, Кромка 2мм
Клиентская стойка	Все части клиентской вспомоигательной стойки изготовлены из ламинированного МДФ тощиной 16мм, кромка 2мм, и услены снизу скрытыми уголками
Мебельный подпятник	Пластиковый подпятник 4-5мм
Технический люк	Технический люк диаметром 60мм с пластиковой заглушкой

*Цветовая гамма и текстура ламинированного МДФ будет согласовываться после заключения договора

Количество: F3 - 1шт.

Стол. Тип С2

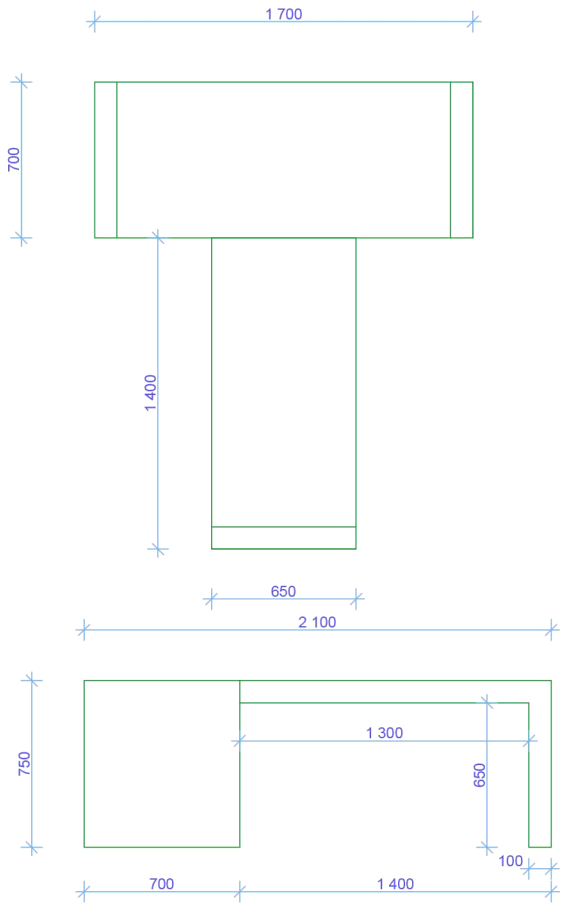

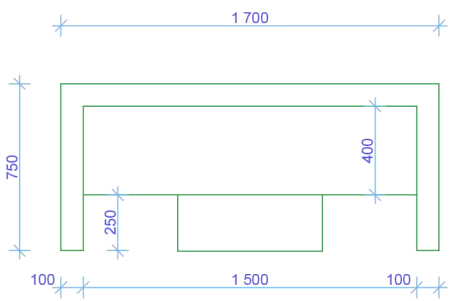

Стол руководителя

Наименование	Техническое описание
Столешница	Ламинированный МДФ толщиной 24 мм (16+8), Кромка 2мм
Боковая стойка	Ламинированный МДФ толщиной 24 мм (16+8), Кромка 2мм
Пристолье	Ламинированный МДФ толщиной 24 мм (16+8), Кромка 2мм
Мебельный подпятник	Пластиковый подпятник 4-5мм
Защитная перегородка	Ламинированный МДФ толщиной 16 мм , Кромка 2мм
Технический люк	Технический люк диаметром 60мм с пластиковой заглушкой

*Цветовая гамма и текстура ламинированного МДФ будет согласовываться после заключения договора

Количество: С2 - 1шт

A

24

A

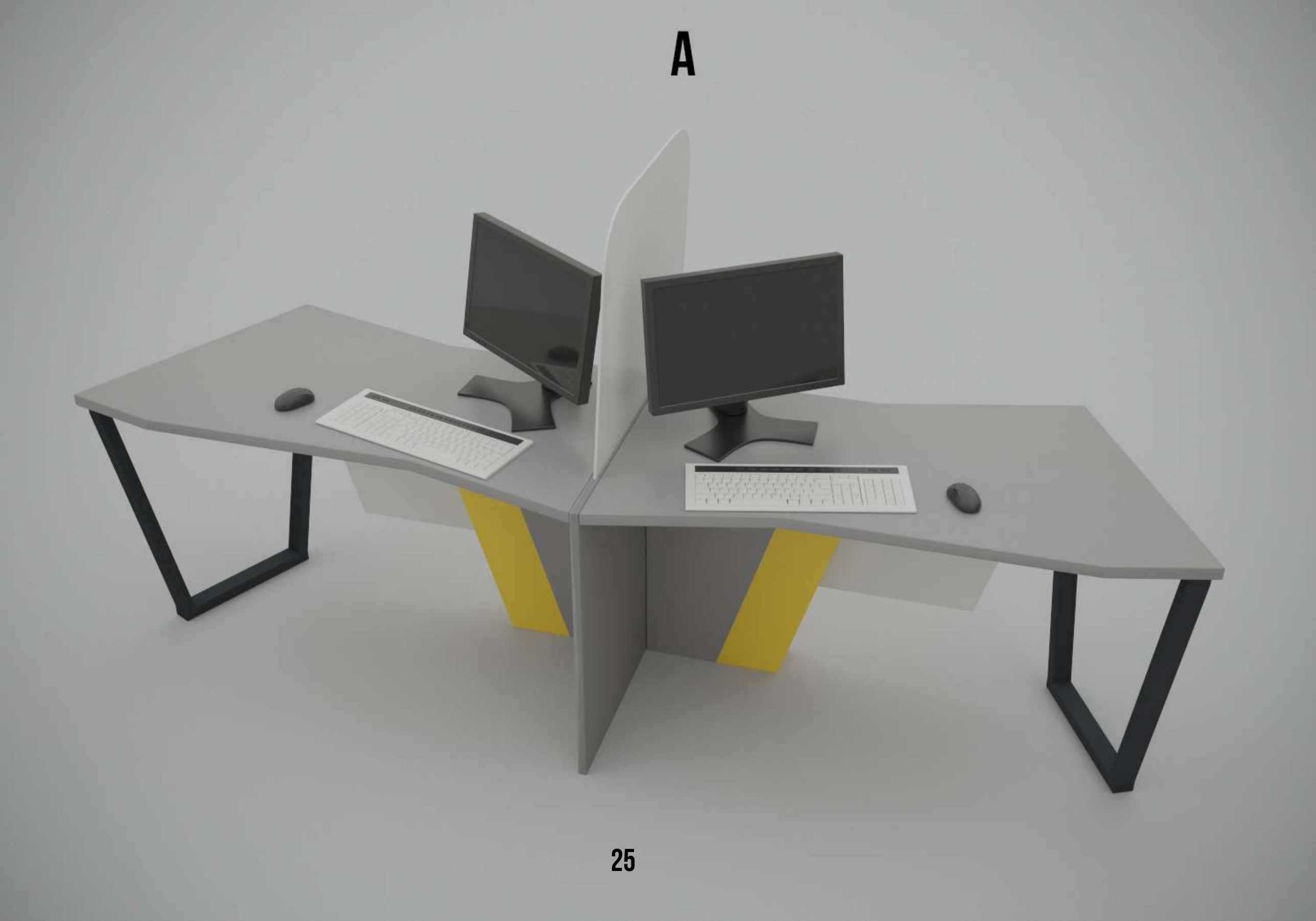

A

B

B

D

D3

E

E

F

F

F2

F2

F3

F3

F3

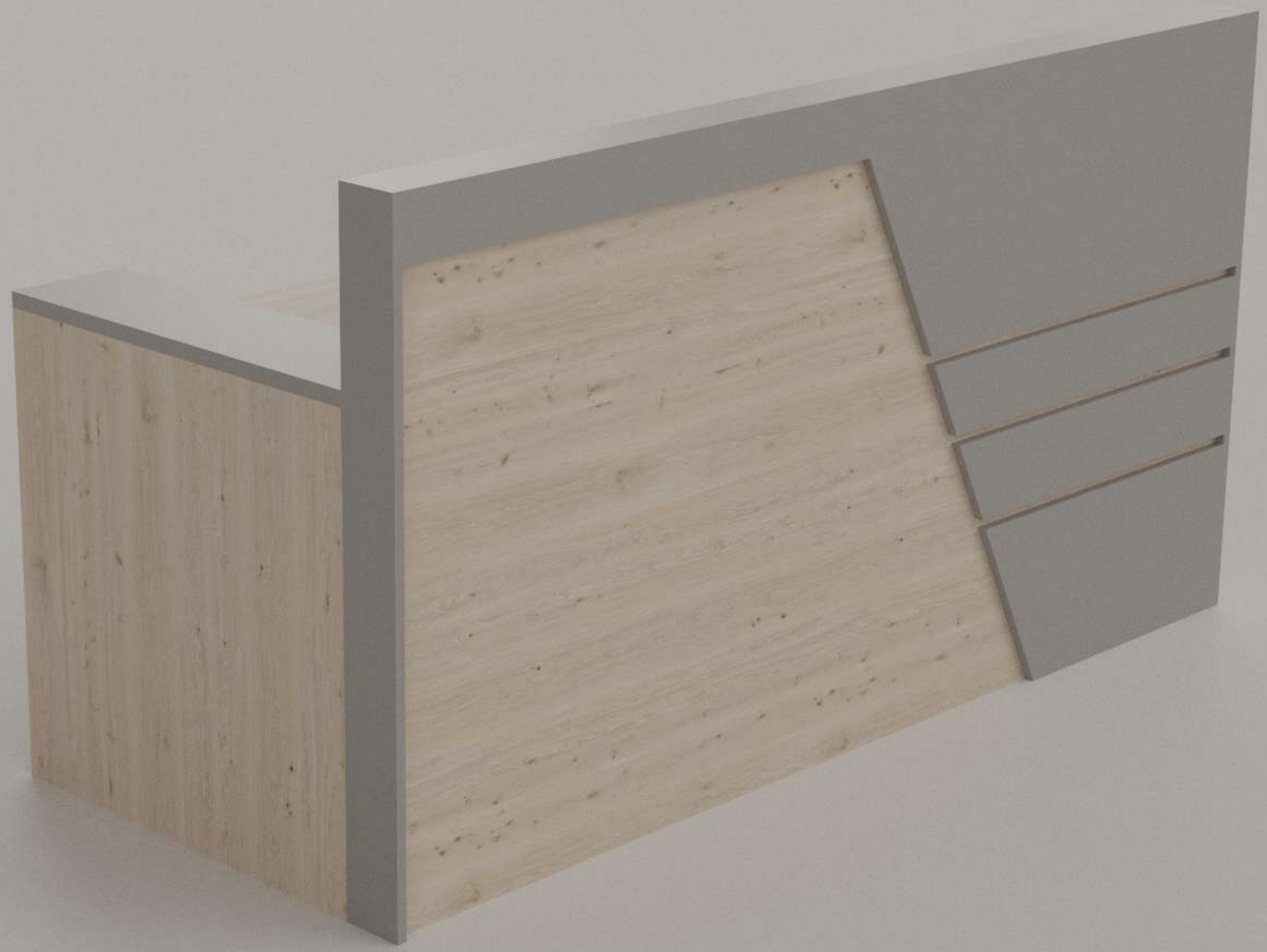

G

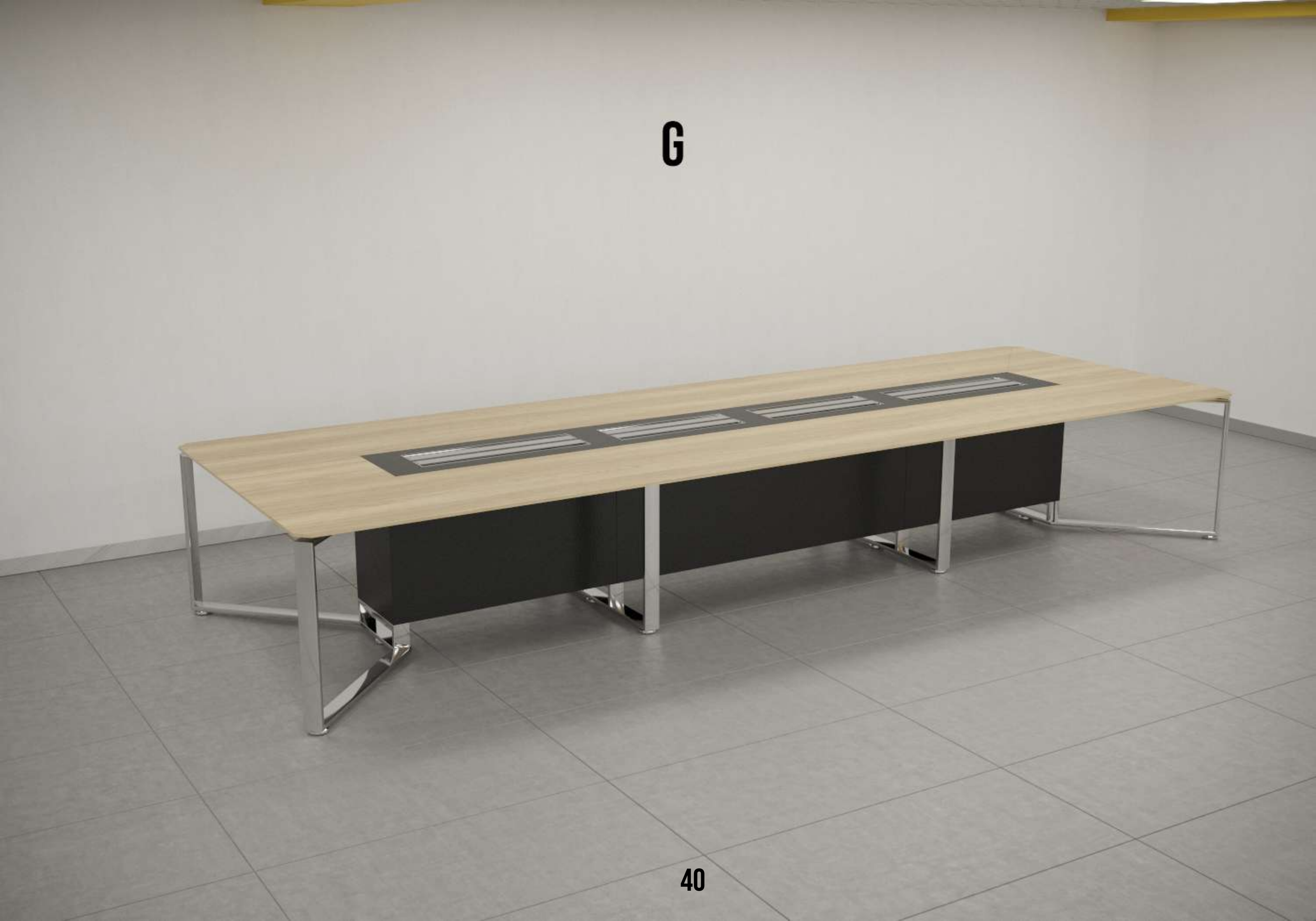

G

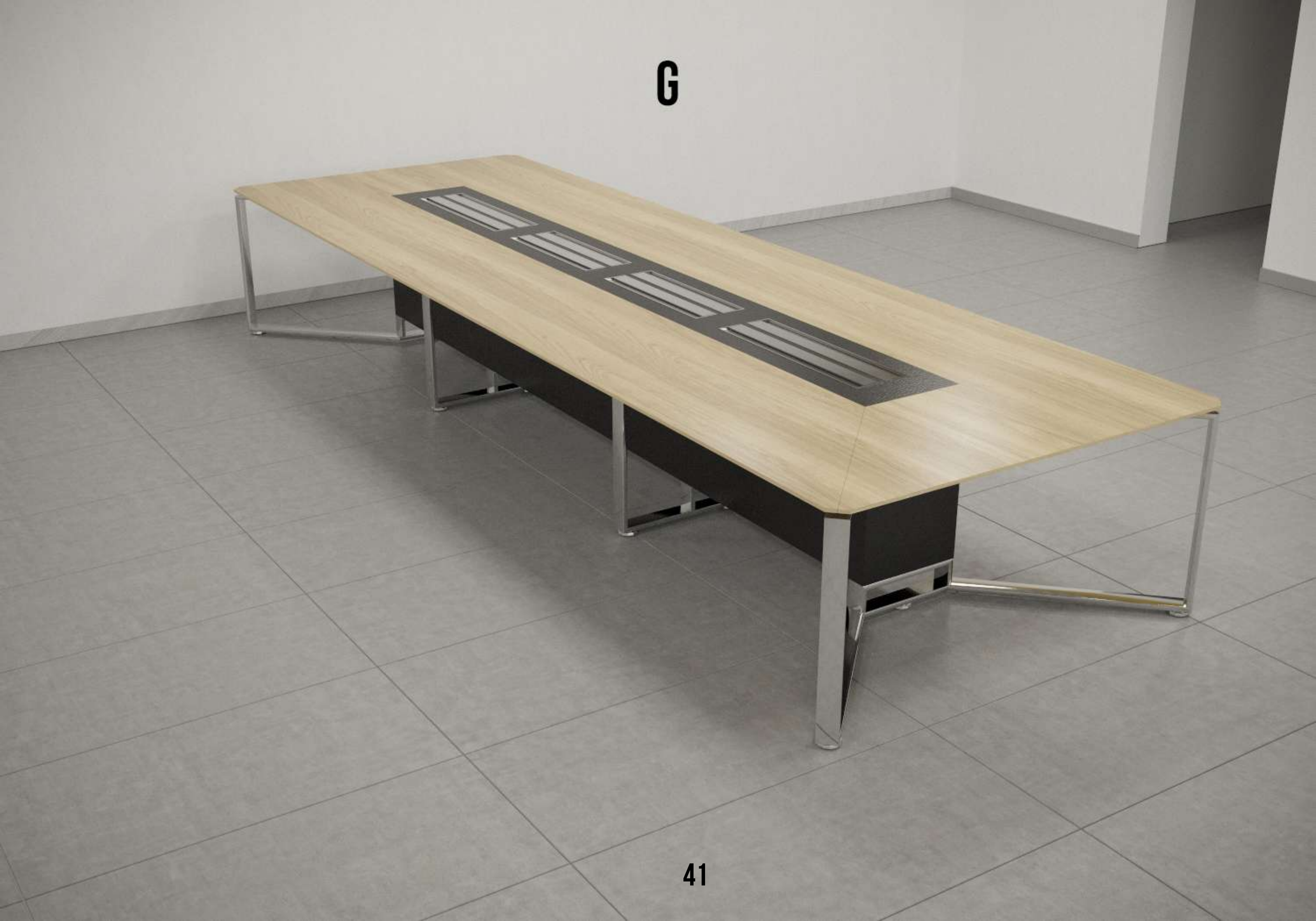

H

K

M

N

44

0

45

0

46

U
KAPITALBANK

C

C2

C2